RU

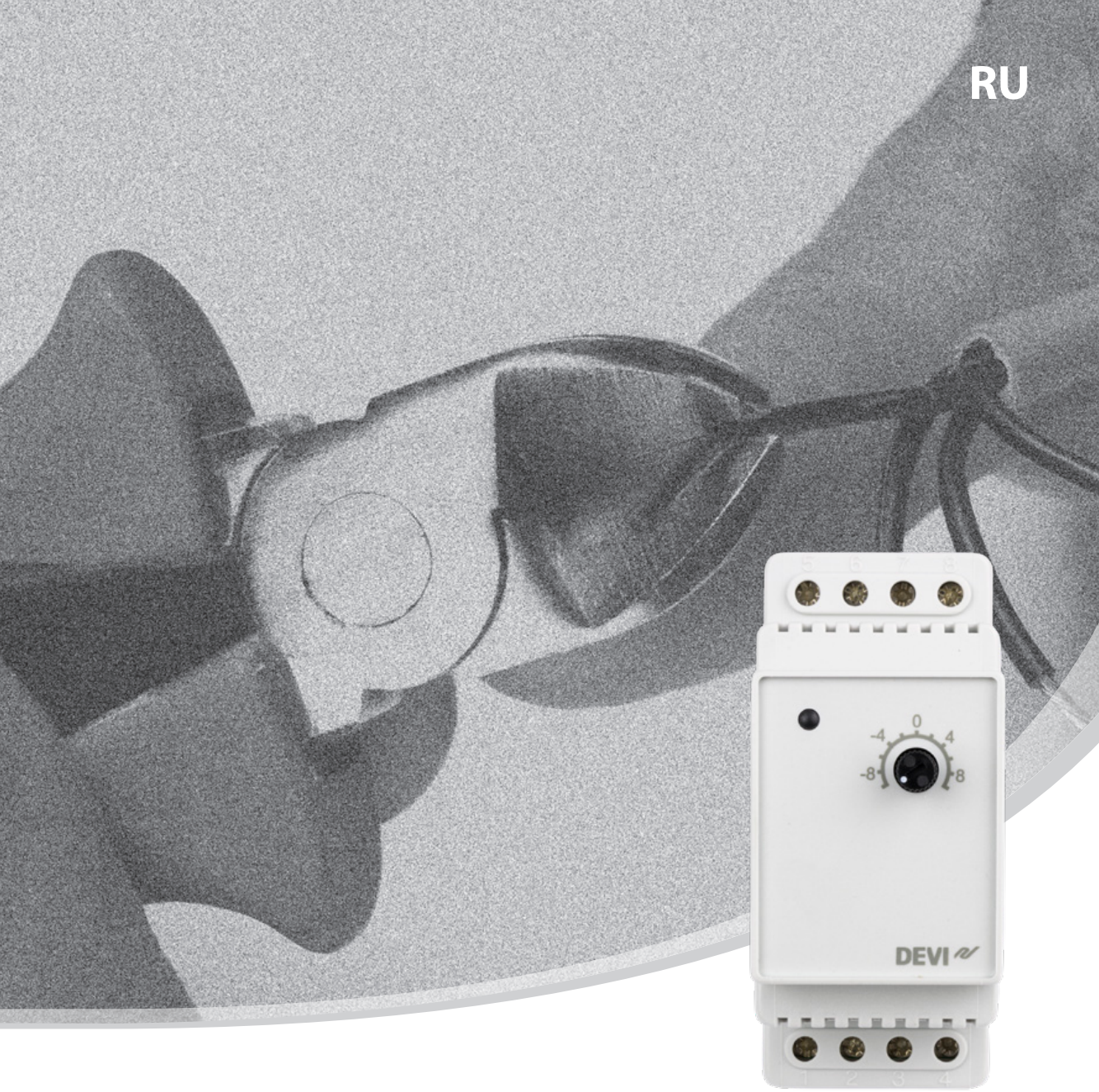

Руководство по установке

DEVIreg™ 330 (-10 to +10°C)

Электронный терморегулятор

www.DEVI.com

DEVI® by Danfoss

Оригинал инструкции выполнен на английском языке. Руководства на остальных языках являются переводами оригинала руководства.

Содержание

1 Введение 3

1.1 Технические характеристики 4

1.2 Инструкции по технике безопасности 5

2 Инструкции по установке 6

3 Гарантия 8

4 Инструкция по утилизации 8

1 Введение

DEVIreg™ 330 представляет собой электронный терморегулятор для монтажа в электрошкафах с помощью рейки DIN. Используется в основном для регулирования низких диапазонов температуры и защиты от замерзания. Терморегулятор должен быть установлен с выключателем, обеспечивающим отключение всех полюсов. Для измерения и регулирования необходимой температуры должен использоваться либо проводной датчик, либо наружный датчик температуры воздуха.

Терморегулятор оборудован ручкой для регулировки заданной температуры и шкалой от -10 до +10 °C. Светодиодный индикатор отображает режим ожидания (зеленый цвет) и режим нагрева (красный цвет).

Подробную информацию о данном изделии можно также найти по адресу: devireg.devi.com

1.1 Технические характеристики

Рабочее напряжение	220–240 В~, 50 Гц
Потребляемая мощность в режиме ожидания	Макс. 0,25 Вт
Реле: Активная нагрузка Индуктивная нагрузка	 Макс. 16А (3 680 Вт) при 230 В Макс. 1 А, cos φ = 0,3
Датчики	NTC, 15 кОм при 25 °C
Сопротивления: 0 °C 25 °C 50 °C	 42 кОм 15 кОм 6 кОм
Гистерезис	± 0,2 °C
Температура окружающей среды	10...+50 °C
Понижение температуры в экономичные периоды	-5 °C
Диапазоны регулирования температуры:	-10...+10 °C
Макс. сечения подключаемых проводов	1x4 мм² или 2x2,5 мм²
Температура испытания на твердость вдавливанием шарика	75 °C
Степень загрязнения	Класс 2 (для использования в бытовых условиях)

Тип	1C
Температура хранения	-20...+65 °C
IP-класс	20
Класс защиты	Класс II - ⧈
Размеры	86 x 36 x 58 mm
Вес	83 g

Изделие соответствует стандарту EN/МЭК «Автоматические электрические управляющие устройства бытового и аналогичного назначения»:

- EN/IEC 60730-1 (общее)
- EN/IEC 60730-2-9 (терморегулятор)

1.2 Инструкции по технике безопасности

Перед установкой терморегулятора убедитесь, что он отключен от сети питания.

Необходимо также помнить следующее:

- Установка терморегулятора должна производиться квалифицированным монтажником, допущенным к данному виду работ, в соответствии с местными нормативными документами.
- Терморегулятор должен быть подключен к электропитанию через выключатель, обеспечивающий отключение всех полюсов.

- Датчик должен считаться находящимся под напряжением. Не забывайте об этом, если вы собираетесь удлинить проводку датчика.
- Всегда подключайте терморегулятор к надежному источнику электропитания.
- Не подвергайте терморегулятор воздействию влаги, воды, пыли и чрезмерному нагреву.

2 Инструкции по установке

Соблюдайте следующие инструкции по размещению:

- Устанавливайте терморегулятор в электрошкаф с помощью рейки DIN или отдельного крепления DIN в соответствии с местными нормативами по IP-классам защиты.
- Не устанавливайте терморегулятор в местах, где он может подвергнуться воздействию прямых солнечных лучей.

Установка терморегулятора производится в соответствии с указанными ниже этапами:

1. Защелкните терморегулятор на креплении рейки DIN.
2. Подключите терморегулятор в соответствии с монтажной схемой.

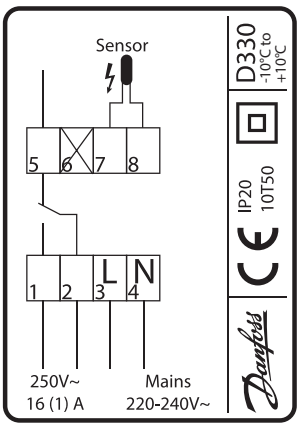

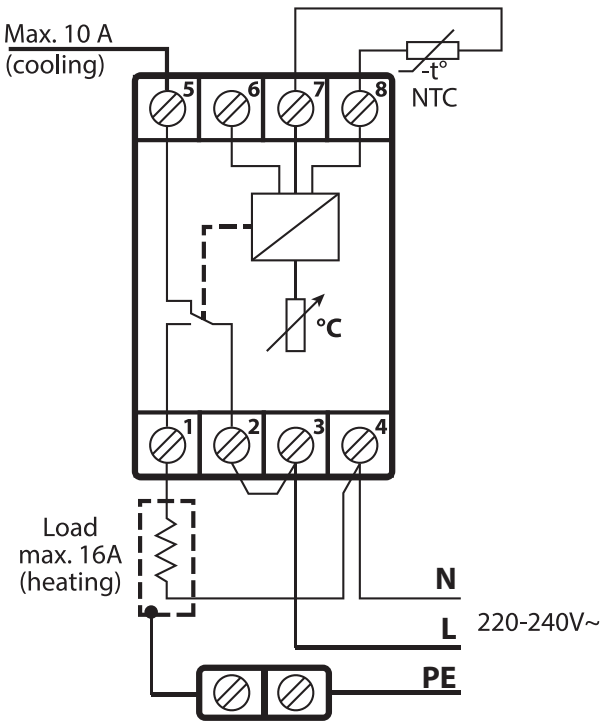

Экран нагревательного кабеля должен быть подсоединен к проводнику заземления кабеля электропитания с помощью отдельной клеммной колодки.

Примечание: Рекомендуется устанавливать в конструкцию пола датчик температуры в трубке.

3. Включите электропитание.

3 Гарантия

4 Инструкция по утилизации

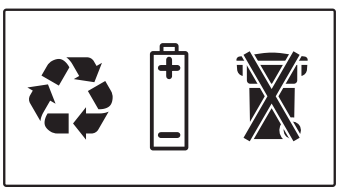

Danfoss A/S

Nordborgvej 81
6430 Nordborg, Syddanmark
Denmark

ООО Danfoss
DEVI • devi.ru • +7 (495) 792 57 57 • E-mail: info@danfoss.ru

Компания «Данфосс» не несет ответственности за опечатки в каталогах, брошюрах и других изданиях, а также оставляет за собой право на модернизацию своей продукции без предварительного оповещения. Это относится также к уже заказанным изделиям при условии, что такие изменения не повлекут за собой последующих корректировок уже согласованных спецификаций. Все торговые марки в этом материале являются собственностью соответствующих компаний.
«Данфосс» и все логотипы Danfoss являются торговыми марками компании ООО «Данфосс». Все права защищены.

08095103 & AQ087986468554ru-RU0302

Produced by Danfoss © 03/2021

DEVIreg™ 330 (-10...+10 °C)

140F1070

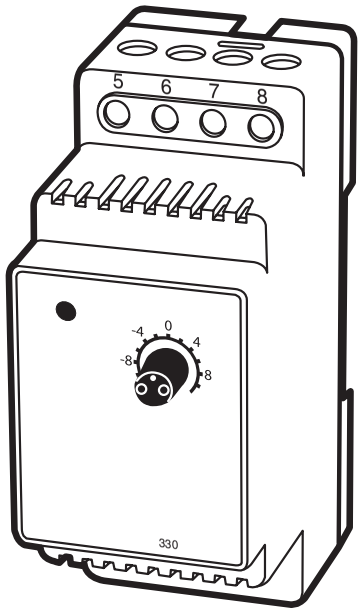

220-240V~
50-60Hz~
-10 to +10°C
16A/3680W@230V~

Product Documentation

DK EL 7224215302
SE EL 8581184
NO EL 5402659
FI SSTL 3531030

Designed in Denmark for Danfoss A/S

АИЗ0

5 703466 209219